Технические данные

Светодиодный светильник ПромЛед Маркет-Линия 20 1000мм 6500К Опал

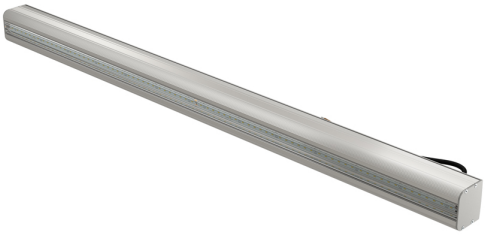

1. Описание серии

Светодиодный светильник «Маркет-Линия» разработаны в первую очередь для освещения торговых площадей, но также и складов, производственных помещений, офисов. Светильники имеет уникальный корпус, состоящий из двух частей, который позволяет собирать данные светильники в линию любой длины. Также светильник можно использовать в качестве накладного без верхней крышки. «Маркет-Линия» может быть изготовлена как с обычным прозрачным или опаловым рассеивателем, так и с линейными линзами, позволяющими более эффективно распределять световой поток от диодов для различных задач освещения. Предназначены для замены светильников ЛПО 1×54 и ЛПО 2×36.

2. КСС и Габаритный чертеж

Кривая силы света

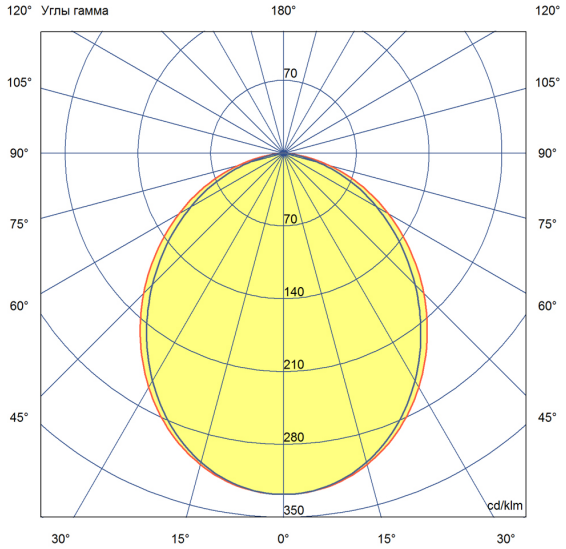

Габаритный чертеж

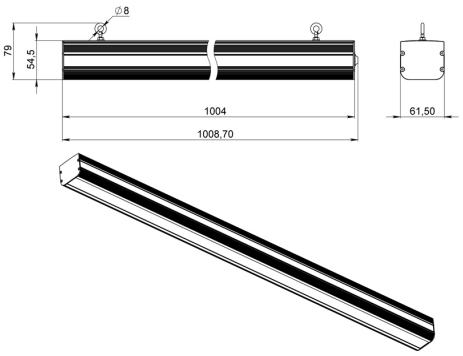

ООО "Пром-Свет"

+7 (800) 200-39-22
Звонки по РФ - бесплатно
www.promled.com

г. Санкт-Петербург
Производство и главный офис
195279, ш. Революции, 102В
Телефон: +7 (812) 425-01-63
Email: info@promled.com

г. Москва
Офис продаж
123007, 2-й Хорошевский проезд, 7, к1
Телефон: +7 (495) 127-03-73
Email: msk@promled.com

3. Основные технические данные и характеристики

Характеристики	Значение
Мощность, [Вт]:	20
Световой поток светильника, [лм]:	2 300
Цветовая температура, [К]:	6 500
Тип рассеивателя:	опал
Двойной угол половинной яркости, [°]:	100
Напряжение питания, [В]:	176-264
Тип питания:	AC
Производитель светодиодов	Bridgelux
Аналог светильника	ЛПО2х36
Гарантийный срок, [мес.]:	60
Тип кривой силы света	косинусная
Индекс цветопередачи (CRI), не менее	80
Коэффициент пульсации (Кп), не более, [%]:	1
Частота напряжения электропитания, [Гц]:	50
Коэффициент мощности (Pf), не менее	0,98
Класс защиты от поражения электрическим током (по ГОСТ Р МЭК 60598-1-2011)	I
Наличие гальванической развязки	есть
Рекомендуемая высота установки, [м]:	2-8
Степень защиты светильника от пыли и влаги, IP (по ГОСТ Р МЭК 60598-1-2011)	54
Климатическое исполнение (по ГОСТ 15150-69)	УХЛ2
Температура эксплуатации, [°C]:	от -50 до +50
Срок службы светильника, не менее, [лет]:	12
Срок службы светодиодов, не менее, [ч]:	100 000
Опциональные крепления	накладной
Материал корпуса	профиль из алюминиевого сплава
Материал рассеивателя	УФ-стабилизированный поликарбонат
Тип крепления	подвесной
Длина, [мм]:	1 004
Ширина, [мм]:	62
Высота, [мм]:	55
Масса, [кг]:	1,4
Дополнительно:	Для исполнения без верхней крышки степень защиты светильника от пыли и