Технические данные

Светодиодный светильник ПромЛед Кронос 9 Эко

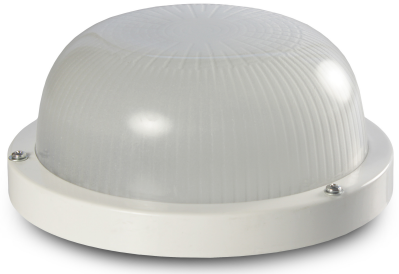

1. Описание серии

Светодиодные светильники «Кронос» разработаны для освещения парадных и подъездов, освещения холлов, лифтовых площадок, черных лестниц. Изготовлены в традиционном круглом корпусе с применением современных технологий светодиодов. Матовое стекло обеспечивает равномерную подсветку в зонах использования. Светильники предназначены для замены светильников НПБ-03-60.

2. КСС и Габаритный чертеж

Кривая силы света

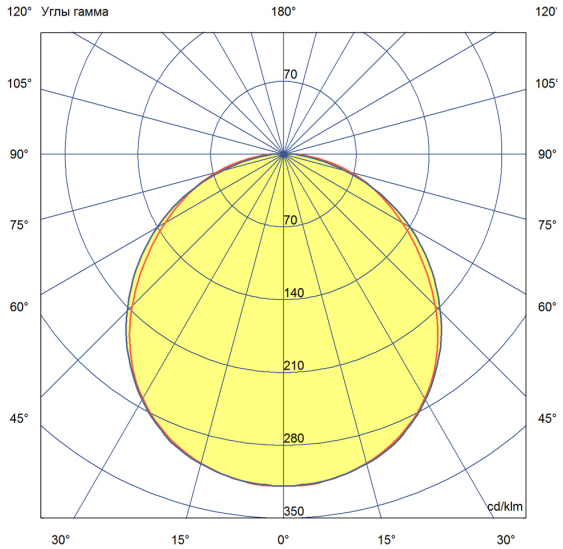

Габаритный чертеж

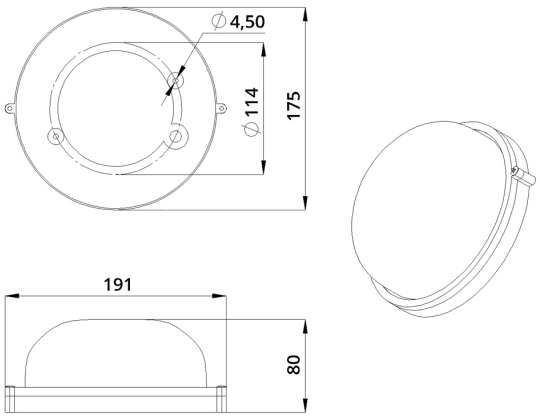

ООО "Пром-Свет"

+7 (800) 200-39-22
Звонки по РФ - бесплатно
www.promled.com

г. Санкт-Петербург
Производство и главный офис
195279, ш. Революции, 102В
Телефон: +7 (812) 425-01-63
Email: info@promled.com

г. Москва
Офис продаж
123007, 2-й Хорошевский проезд, 7, к1
Телефон: +7 (495) 127-03-73
Email: msk@promled.com

3. Основные технические данные и характеристики

Характеристики	Значение
Мощность, [Вт ±10%]:	9
Световой поток светильника, [лм ±5%]:	1 000
Номинальная коррелированная цветовая температура по ГОСТ Р 54350-2015, [К]:	4 500
Двойной угол половинной яркости, [°]:	
Напряжение питания, [В]:	176-264
Тип питания:	AC
Производитель светодиодов:	Epistar
Аналог светильника:	НПБ-03-60
Гарантийный срок, [мес.]:	36
Тип кривой силы света:	косинусная
Индекс цветопередачи (CRI), не менее:	70
Коэффициент пульсации (Кп), не более, [%]:	1
Частота напряжения электропитания, [Гц]:	50
Коэффициент мощности (Pf), не менее:	0,98
Класс защиты от поражения электрическим током (по ГОСТ Р МЭК 60598-1-2017):	I
Наличие гальванической развязки:	есть
Рекомендуемая высота установки, [м]:	2-6
Степень защиты светильника от пыли и влаги по ГОСТ Р МЭК 60598-1-2011:	IP65
Климатическое исполнение (по ГОСТ 15150-69)	УХЛ2
Температура эксплуатации, [°C]:	от -40 до +50
Срок службы светильника, не менее, [лет]:	12
Срок службы светодиодов, не менее, [ч]:	100 000
Материал корпуса	сталь
Материал рассеивателя	стекло
Тип крепления	накладной
Длина, [мм]:	85
Диаметр, [мм]:	180
Масса, [кг]:	0,6