Технические данные

Светодиодный светильник ПромЛед Грильято 30 6500К Опал

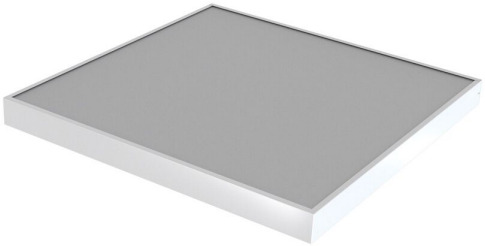

1. Описание серии

Светодиодные светильники серии «Грильято» предназначены для установки в подвесные потолки общественных помещений: офисов, торговых залов магазинов, муниципальных зданий, школ и больниц. Корпус светильника изготовлен из металла толщиной 0,6 мм и окрашен белой порошковой краской. Светильник универсальный, возможен накладной монтаж на обычный потолок. Комфортное освещение: пульсация света менее 1 %. Светильники комплектуются креплениями для установки на подвес в решетчатый потолок Грильято. Возможен накладной монтаж на обычный потолок. Возможна установка рассеивателя «микропризма» или «опал». Подойдёт для замены устаревших светильников ЛПО 4×18 или ЛПО 4×36.

2. КСС и Габаритный чертеж

Кривая силы света

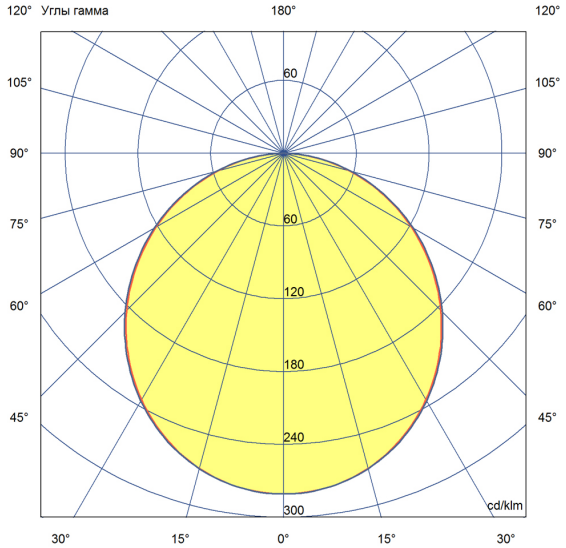

Габаритный чертеж

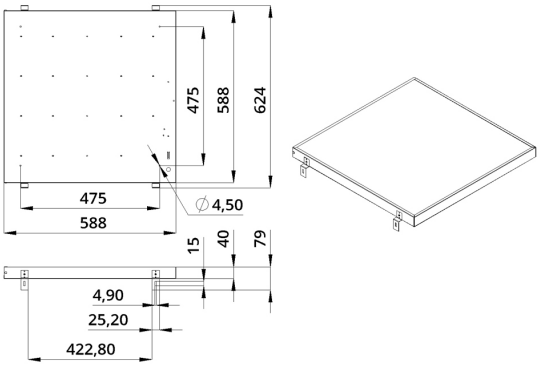

ООО "Пром-Свет"

+7 (800) 200-39-22
Звонки по РФ - бесплатно
www.promled.com

г. Санкт-Петербург
Производство и главный офис
195279, ш. Революции, 102В
Телефон: +7 (812) 425-01-63
Email: info@promled.com

г. Москва
Офис продаж
123007, 2-й Хорошевский проезд, 7, к1
Телефон: +7 (495) 127-03-73
Email: msk@promled.com

3. Основные технические данные и характеристики

Характеристики	Значение
Мощность, [Вт]:	30
Световой поток светильника, [лм]:	3 370
Цветовая температура, [К]:	6 500
Тип рассеивателя:	опал
Двойной угол половинной яркости, [°]:	100
Напряжение питания, [В]:	176-264
Тип питания:	AC
Производитель светодиодов	Bridgelux
Аналог светильника	ЛПО 4×18
Гарантийный срок, [мес.]:	60
Тип кривой силы света	косинусная
Индекс цветопередачи (CRI), не менее	80
Коэффициент пульсации (Кп), не более, [%]:	1
Частота напряжения электропитания, [Гц]:	50
Коэффициент мощности (Pf), не менее	0,98
Класс защиты от поражения электрическим током (по ГОСТ Р МЭК 60598-1-2011)	I
Наличие гальванической развязки	есть
Рекомендуемая высота установки, [м]:	2-6
Степень защиты светильника от пыли и влаги, IP (по ГОСТ Р МЭК 60598-1-2011)	30
Климатическое исполнение (по ГОСТ 15150-69)	УХЛ4
Температура эксплуатации, [°C]:	от -40 до +50
Срок службы светильника, не менее, [лет]:	12
Срок службы светодиодов, не менее, [ч]:	100 000
Опциональные крепления	накладной
Материал корпуса	
Материал рассеивателя	УФ-стабилизированный поликарбонат
Тип крепления	встраиваемый
Длина, [мм]:	588
Ширина, [мм]:	588
Высота, [мм]:	50
Масса, [кг]:	3