Технические данные

Светодиодный светильник ПромЛед Айсберг 30 1250мм 6500К Прозрачный

1. Описание серии

Линейные светодиодные светильники «Айсберг» применяются для освещения общественных зданий, складских помещений и для локального освещения в производственных цехах с высокими требованиями к защищенности светильника. Тип крепления: накладной монтаж на потолок или стену. Два типа рассеивателей: прозрачный или матовый. Предназначены для замены светильников ЛПО 1×54 и ЛПО 2×36.

2. КСС и Габаритный чертеж

Кривая силы света

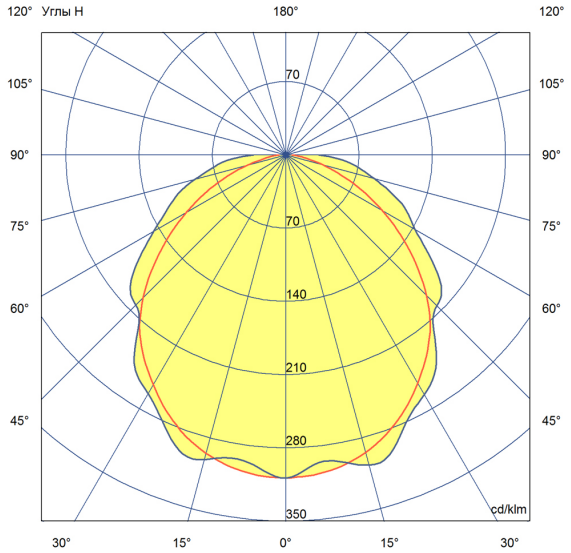

Габаритный чертеж

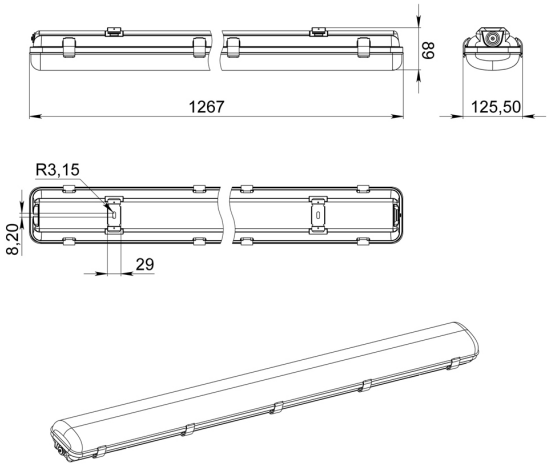

ООО "Пром-Свет"

+7 (800) 200-39-22
Звонки по РФ - бесплатно
www.promled.com

г. Санкт-Петербург
Производство и главный офис
195279, ш. Революции, 102В
Телефон: +7 (812) 425-01-63
Email: info@promled.com

г. Москва
Офис продаж
123007, 2-й Хорошевский проезд, 7, к1
Телефон: +7 (495) 127-03-73
Email: msk@promled.com

3. Основные технические данные и характеристики

Характеристики	Значение
Мощность, [Вт]:	27
Световой поток светильника, [лм]:	4 200
Цветовая температура, [К]:	6 500
Тип рассеивателя:	прозрачный
Двойной угол половинной яркости, [°]:	120
Напряжение питания, [В]:	176-264
Тип питания:	AC
Производитель светодиодов	Bridgelux
Аналог светильника	ЛПО 2×36
Гарантийный срок, [мес.]:	60
Тип кривой силы света	косинусная
Индекс цветопередачи (CRI), не менее	75
Коэффициент пульсации (Кп), не более, [%]:	1
Частота напряжения электропитания, [Гц]:	50
Коэффициент мощности (Pf), не менее	0,98
Класс защиты от поражения электрическим током (по ГОСТ Р МЭК 60598-1-2011)	I
Наличие гальванической развязки	есть
Рекомендуемая высота установки, [м]:	2-6
Степень защиты светильника от пыли и влаги, IP (по ГОСТ Р МЭК 60598-1-2011)	65
Климатическое исполнение (по ГОСТ 15150-69)	УХЛ2
Температура эксплуатации, [°C]:	от -40 до +50
Срок службы светильника, не менее, [лет]:	12
Срок службы светодиодов, не менее, [ч]:	100 000
Материал корпуса	ABS-пластик
Материал рассеивателя	УФ-стабилизированный полистирол
Тип крепления	накладной
Длина, [мм]:	1 267
Ширина, [мм]:	126
Высота, [мм]:	84
Масса, [кг]:	1,6